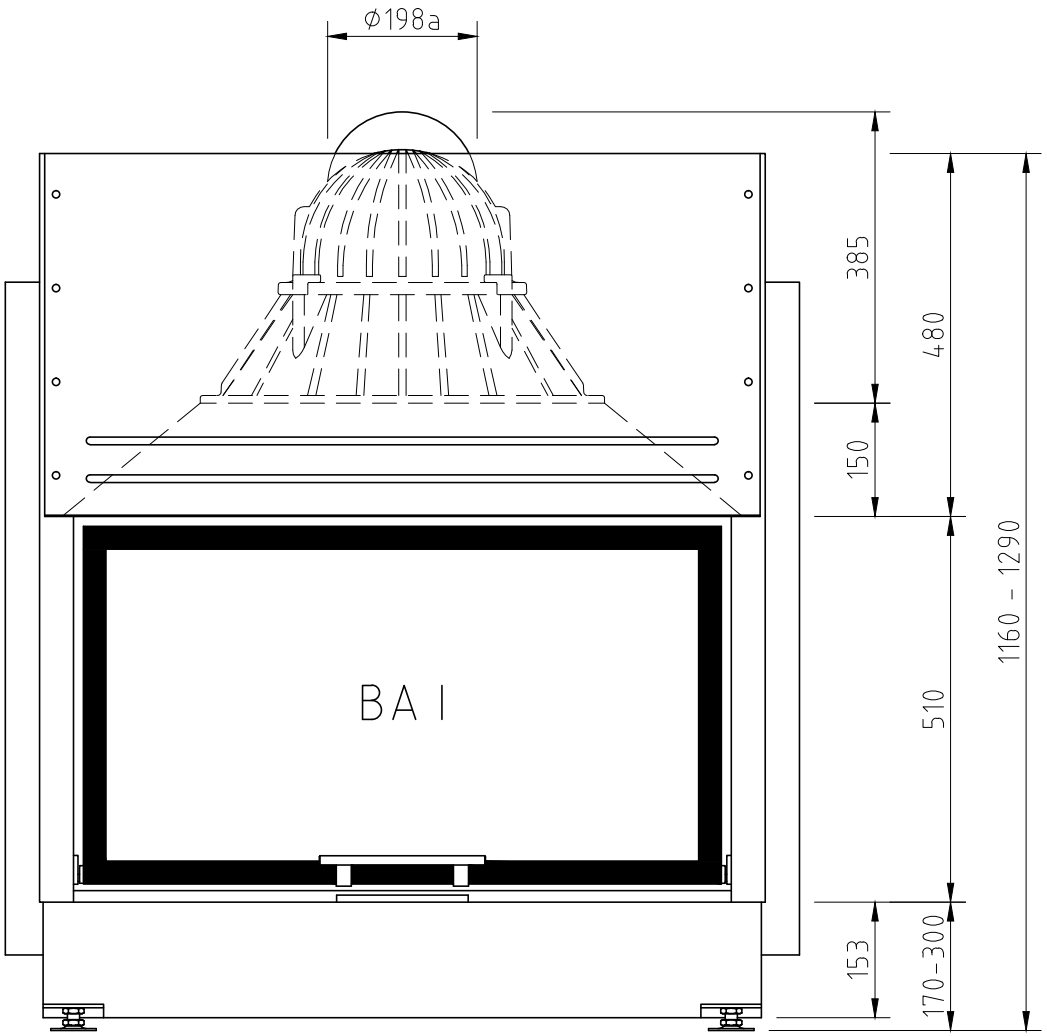


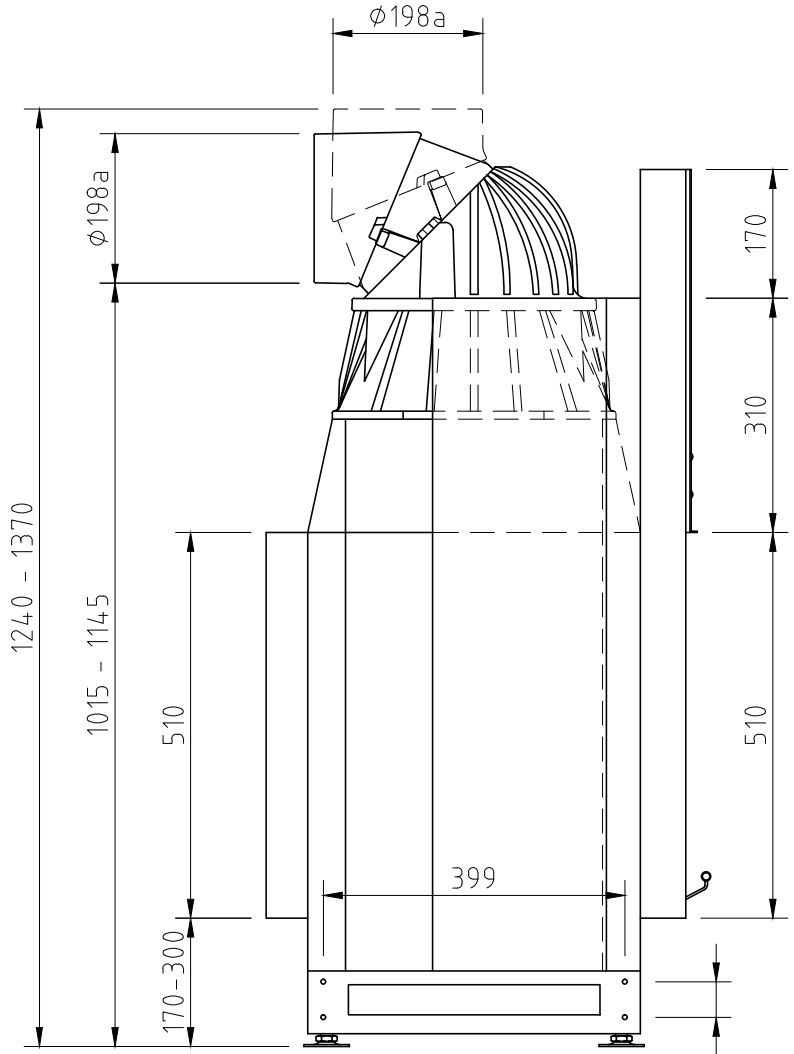


Öffnung links und rechts am Korpus

| Änd. | Datum | Name | | Datum | Name | Benennung |
|---|---|---|---|---|---|---|
| 1 | | | Bearbeitet | 01.02.2017 | Pierre Wilke | Lina 87/51h als FD–Gerät |
| 2 | | | Geprüft | | | |
| | | | Werkstoff | | | Modell |
| | | | Maßstab 1:10 | Schmid Feuerungstechnik GmbH & Co.KG www.schmid.st | | Zeich.–Nr.: (Artikelstamm) |
| | | | | | | Zeich.–Nr.: (Artikelstamm) |